官方网址 www.afssh.com

扫码了解更多产品信息

上海埃弗斯阀门制造有限公司

Shanghai AFS Valve Manufacturing Co., Ltd.

地址(Add)：上海市金山区廊下镇万勇路88号

邮编(Postcode)：201516

电话(Tel)：(+86)21－57391434

传真(Fax)：(+86)21－57394995

邮箱(E-mail)：valve@afssh.com

AFS

上海埃弗斯阀门制造有限公司

AFS VALVE

低温阀门系列

埃弗斯阀门

提供全方位流体及
气体系统解决方案

目录 CONTENTS

低温长轴截止阀 …… 01
低温短轴截止阀 …… 02
低温紧急切断阀 …… 03
低温全启安全阀 …… 04
低温微启安全阀 …… 06
低温止回阀 …… 07
低温升压调压阀 …… 08
低温降压调压阀 …… 10
低温组合充灌阀 …… 12
旋卡座 …… 13
快速接头 …… 13
低温三通球阀 …… 14
低温五通球阀 …… 14
低温真空夹套紧急切断阀 …… 15
低温真空夹套截止阀 …… 16
低温真空夹套止回阀 …… 17
低温长轴截止阀DN150 …… 18
低温短轴截止阀DN150 …… 19
低温长轴角式截止阀 …… 20
低温拉断阀 …… 21

Company Profile
公司简介

上海埃弗斯阀门制造有限公司前身系“上海减速机械厂金山阀门分厂”，创建于七十年代初，专业生产“海山”牌各类阀门。后更名为“上海震图阀门厂”“上海同山阀门制造有限公司”。2005年9月公司正式注册成立“上海埃弗斯”品牌。

本公司从九十年代初期涉足空气压缩机配套阀门领域，经过几十年的开拓，目前主要生产各类压缩机用安全阀、压力阀、吸气阀等，先后与60多家知名空气压缩机厂家合作，如英格索兰、阿特拉斯、复盛、康普艾、寿力、日立等……

上海埃弗斯阀门制造有限公司自从成立至今，一直将科研和技术更新放在首位，积极吸收国际上最先进的专业技术，以适应市场的需要。公司拥有独立的阀门研发部门，主要从事工业阀门及产品的环保节能、以及新工艺、新产品的研究开发工作。我们拥有完善的生产管理体系，从各个方面满足市场的需求，利用先进的数据处理系统和完备的实验室对每种产品在各种工况条件下进行测试，从各方面保证了阀门的质量。

我们秉承“信誉第一，客户至上”的宗旨，致力于生产高质量的、符合客户需求的产品，同时为各类用户提供全方位流体及气体系统解决方案。

The predecessor of Shanghai AFS Valve Manufacturing Co.,Ltd. was "Jinshan valve branch of Shanghai Reducer Manufacturing Co., Ltd". Our company established in 1970s. Production (Haishan) valve. In September 2005, we registered and established "Shanghai AFS Valve Manufacturing Co.,Ltd".

Since 1990s we access to air–compressor field, after decades of development, Our products mainly include Saftey valve, Intake valve, MinPressure valve, Thermal valve, etc.We have more than 60 famous air– compressor manufactures. Such as IngersollRand, Atlas, Fusheng, CompAir, Sullair, Hitachi and so on.

Shanghai AFS Valve Manufacturing Co., Ltd. has put scientific research and technology in the first place, and actively absorbed the international advanced technology in order to meet the needs of the market and new challenges since its inception.

AFS has its independent valve development department, which mainly engags in environmental protection and energy saving of industrial valves and products, as well as research and development work of new technology and new product. AFS has perfect production management system to meet the needs of the market from various aspects and use advanced data processing system and complete laboratory to test each product in all kinds of conditions, which can from various aspects ensure the quality of the valve.

We are adhering to the tenet of "Credit First, Customer Uppermost", and committed to producing high quality products, which can meet the needs of customers, and providing a full range of fluid and gas system solutions for all users.

AFS valve domestic business is throughout the country, meanwhile AFS exports all over the world, including the United States, India, Europe, Singapore, Japan and other countries, in order to weave a challenging global sales network. AFS is Based on "based in Shanghai " and "serve the global", depends on high tech, takes the rapid industrialization of scientific and technological achievements as its mission and continuously develops high – tech valve series products to meet the needs of customers. In the future AFS will seize the opportunity, based on products serialization, industrial diversification, operating scale and internationalization to fame its brand in domestic and aboard.

DJ61F-40P
低温长轴截止阀

主要参数

- 公称压力(MPa)：4.0
- 温度 (℃)：-196～+80
- 适用介质：LAr,LN2,LNG,LO2
- 驱动方式：手动
- 连接方式：承插焊

主要零部件材质

- 阀体：CF8
- 阀瓣：0Cr18Ni9
- 阀盖：0Cr18Ni9
- 阀杆：0Cr18Ni9
- 主密封件：PCTFE

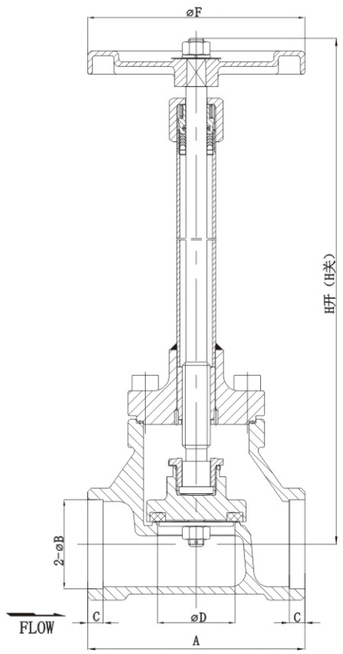

产品参数

公称通径	主要外形尺寸						
	A	B	C	D	F	H开	H关
DN10	60	14.5	6	13	65	217	211
DN15	65	18.5	6	15	80	255	246
DN20	80	25.5	8	20	80	260	249
DN25	90	32.5	8	25	100	291	277.5
DN32	105	38.5	8	32	100	301	286.5
DN40	120	45.5	8	40	125	367	349
DN50	140	57.5	10	50	140	375	354
DN65	150	76	10	65	180	510	486
DN80	182	90	10	80	200	548	520.5
DN100	225	108	10	100	250	634	600

DJ61F-40P
低温短轴截止阀

主要参数

- 公称压力(MPa)：4.0
- 温度 (℃)：-196～+80
- 适用介质：LAr,LN2,LNG,LO2
- 驱动方式：手动
- 连接方式：承插焊

主要零部件材质

- 阀体：CF8
- 阀瓣：0Cr18Ni9
- 阀盖：0Cr18Ni9
- 阀杆：0Cr18Ni9
- 主密封件：PCTFE

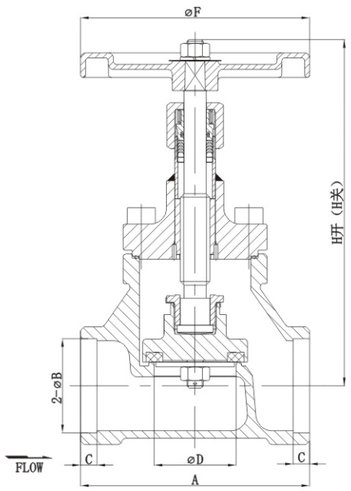

产品参数

公称通径	主要外形尺寸						
	A	B	C	D	F	H开	H关
DN10	60	14.5	6	13	65	127	121
DN15	65	18.5	6	15	80	148	139
DN20	80	25.5	8	20	80	153	142
DN25	90	32.5	8	25	100	162.5	176.5
DN32	105	38.5	8	32	100	171.5	186.5
DN40	120	45.5	8	40	125	224	206
DN50	140	57.5	10	50	140	232	211
DN65	150	76	10	65	180	264	240
DN80	182	90	10	80	200	289	316.5
DN100	225	108	10	100	250	313	347

DQJ61F-40P
低温紧急切断阀

主要参数

- 公称压力(MPa)：4.0
- 温度 (℃)：-196～+75
- 适用介质：LAr,LN2,LNG,LO2
- 操作压力(MPa)：0.4～0.7
- 自动切断温度(℃)：70±5
- 紧急切断时间(S)：＜4
- 连接方式：承插焊

主要零部件材质

- 阀体：CF8
- 阀瓣：0Cr18Ni9
- 阀盖：0Cr18Ni9
- 阀杆：0Cr18Ni9
- 主密封件：PCTFE

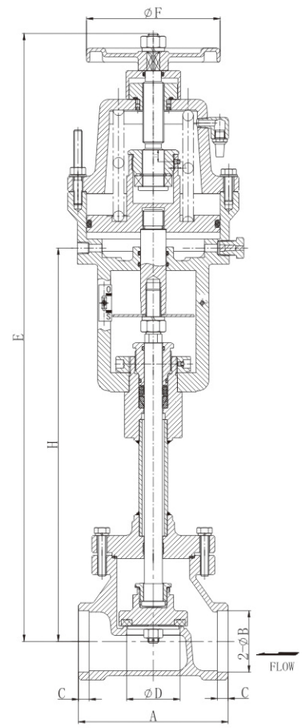

产品参数

公称通径	主要外形尺寸						
	A	B	C	D	E	F	H
DN15	65	18.5	6	15	473	100	300
DN20	80	25.5	8	20	501	100	306.5
DN25	90	32.5	8	25	530.5	100	358
DN32	105	38.5	8	32	539.5	100	367
DN40	120	45.5	8	40	563	125	362
DN50	140	57.5	10	50	569	125	368
DN65	150	76	10	65	564.5	125	364
DN80	192	90	10	80	769.5	200	494
DN100	225	108	10	100	790.5	200	515

DA22Y-40P
低温全启安全阀

主要参数

- 公称压力(MPa)：4.0
- 温度 (℃)：-196～+80
- 适用介质：LAr,LN2,LNG,LO2
- 排量系数：0.75
- 连接方式：焊接

主要零部件材质

- 阀体：CF8
- 阀瓣：0Cr18Ni9
- 连接管：0Cr18Ni9
- 主密封件：0Cr18Ni9

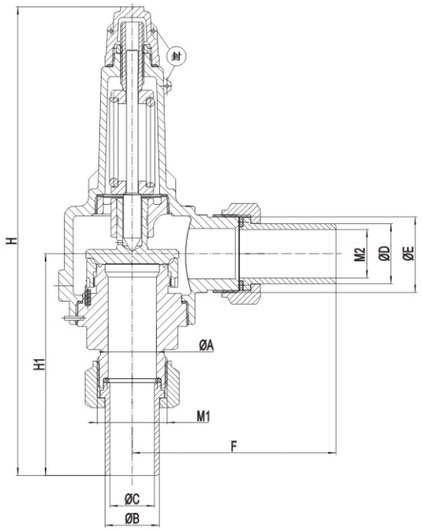

产品参数

公称通径	主要外形尺寸										整定压力 (Mpa)
	A	B	C	D	E	F	M1	M2	H1	H	
DN10	15	20	10	25	13	90	M30x1.5	M32x1.5	94	189	0.88
											1.76
											2.35
DN15	15	20	15	25	20	90	M30x1.5	M32x1.5	94	189	0.88
											1.76
											2.35
DN25	25	28	23	31	25	108	36x2	40x2	114.5	244	0.88
											1.76
											2.35

DA22F-40P
低温全启安全阀

主要参数

- 公称压力(MPa)：4.0
- 温度 (℃)：-196～+80
- 适用介质：LAr,LN2,LNG,LO2
- 排量系数：0.75
- 连接方式：焊接

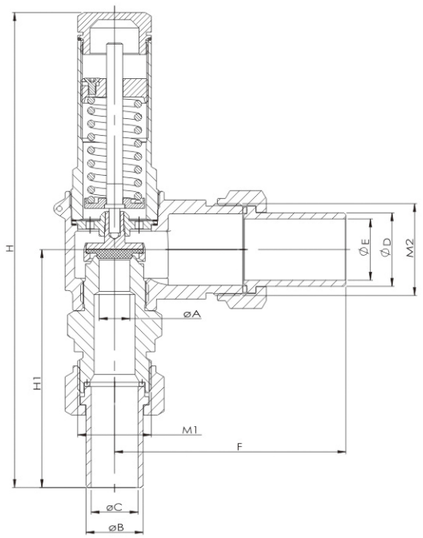

主要零部件材质

- 阀体：CF8
- 阀瓣：0Cr18Ni9
- 连接管：0Cr18Ni9
- 主密封件：PTFE+MoS2

产品参数

公称通径	主要外形尺寸										整定压力 (Mpa)
	A	B	C	D	E	M1	M2	F	H1	H	
DN15	10.5	20	15	28	23	M30x1.5	M36x2	100.5	95	199	0.84
											1.68
DN25	15	28	23	36	30	M36x2	M45x2	63	116.5	232.5	0.84
											1.68

DA21F-40P
低温微启安全阀

主要参数

- 公称压力(MPa)：4.0
- 温度 (℃)：-196～+80
- 适用介质：LAr,LN2,LNG,LO2
- 排量系数：0.15
- 连接方式：焊接

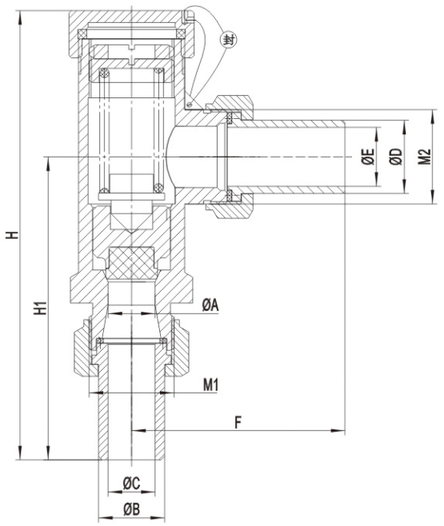

主要零部件材质

- 阀体：CF8
- 阀瓣：HPb59-1
- 连接管：0Cr18Ni9
- 主密封件：PTFE+MoS2

产品参数

公称通径	主要外形尺寸										整定压力 (Mpa)	开启高度 (mm)
	A	B	C	D	E	F	M1	M2	H1	H		
DN10	10	12	8	14	10	59.5	M16x1.5	M18x1.5	88.5	128	0.88	0.35
											1.76	
											2.35	
DN15	12	20	15	25	20	83	M30x1.5	M32x1.5	102	151	0.88	0.6
											1.76	
											2.35	
DN25	20	28	23	31	25	90.5	36x2	40x2	128	190	0.88	1
											1.76	
											2.35	

DH61F-40P
低温止回阀

主要参数

- 公称压力(MPa)：4.0
- 温度 (℃)：-196～+80
- 适用介质：LAr,LN2,LNG,LO2
- 连接方式：插焊

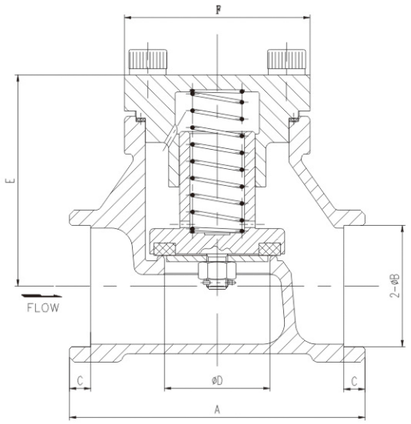

主要零部件材质

- 阀体：CF8
- 阀瓣：0Cr18Ni9
- 阀盖：0Cr18Ni9
- 阀杆：0Cr18Ni9
- 主密封件：PCTFE

产品参数

公称通径	主要外形尺寸					
	A	B	C	D	E	F
DN15	65	18.5	6	15	56.5	50×50
DN20	80	25.5	8	20	64.5	55×55
DN25	90	32.5	8	25	71.5	60×60
DN32	105	38.5	8	32	83.5	65×65
DN40	120	45.5	8	40	90	71×71
DN50	140	57.5	10	50	100	88×88
DN65	150	76	10	65	108	∅120
DN80	182	90	10	80	115	∅150
DN100	225	108	10	100	138	∅189

DYS22-25P
低温升压调压阀

主要参数

- 公称压力(MPa)：2.5
- 温度 (℃)：-196～+80
- 适用介质：LAr,LN2,LNG,LO2
- 调压范围(MPa)：0.2～0.8

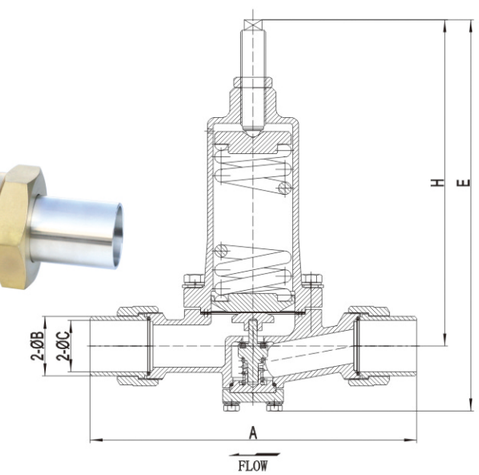

主要零部件材质

- 阀体：CF8
- 阀盖：CF8
- 连接管：0Cr18Ni9
- 主密封件：PCTFE

产品参数

公称通径	连接方式	主要外形尺寸				
		A	B	C	E	H
DN25	焊接	272	36.5	32.5深10	295	255
DN40	焊接	310	45	39	373.5	310.5
DN50	焊接	314	57	48	373.5	310.5

DYS22-25P
低温升压调压阀

主要参数

- 公称压力(MPa)：2.5
- 温度 (℃)：-196～+80
- 适用介质：LAr,LN2,LNG,LO2
- 调压范围(MPa)：0.2～0.8

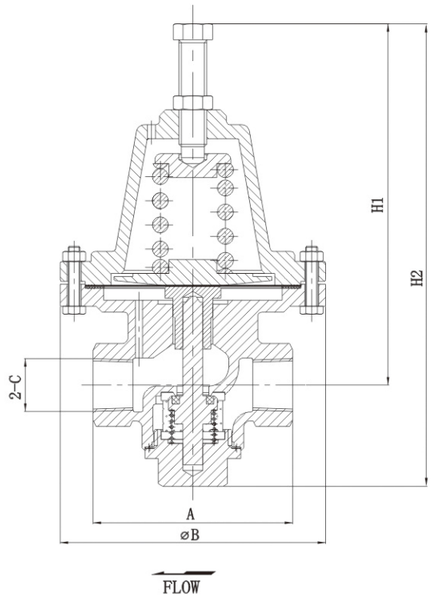

主要零部件材质

- 阀体：CF8
- 阀盖：CF8
- 连接管：0Cr18Ni9
- 主密封件：PCTFE

产品参数

公称通径	连接方式	主要外形尺寸				
		A	B	C	H1	H2
DN20	螺纹	100	133	Rc3/4	181	232

DYJ22-25P
低温降压调压阀

主要参数

- 公称压力(MPa)：2.5
- 温度 (℃)：-196～+80
- 适用介质：LAr,LN2,LNG,LO2
- 调压范围(MPa)：0.2～0.8

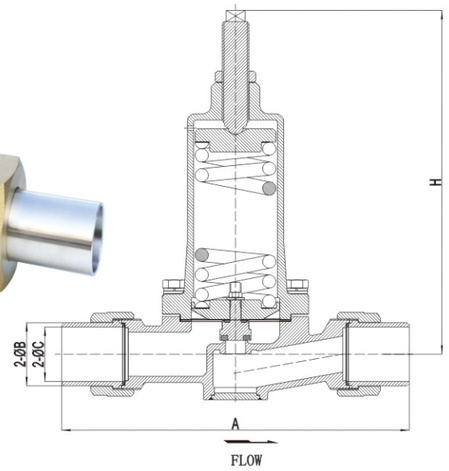

主要零部件材质

- 阀体：CF8
- 阀盖：CF8
- 连接管：0Cr18Ni9
- 主密封件：PCTFE

产品参数

公称通径	连接方式	主要外形尺寸			
		A	B	C	H
DN25	焊接	272	36.5	32.5深10	255
DN40	焊接	310	45	39	310.5
DN50	焊接	314	57	48	310.5

DYJ22-25P
低温降压调压阀

主要参数

- 公称压力(MPa)：2.5
- 温度 (℃)：-196～+80
- 适用介质：LAr,LN2,LNG,LO2
- 调压范围(MPa)：0.2～0.8

主要零部件材质

- 阀体：CF8
- 阀盖：CF8
- 连接管：0Cr18Ni9
- 主密封件：PCTFE

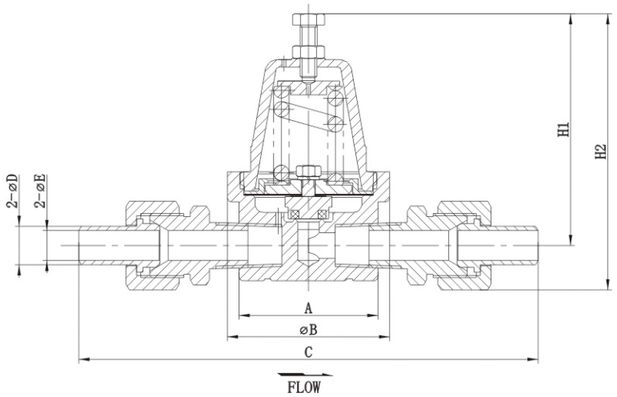

产品参数

公称通径	连接方式	主要外形尺寸				
		A	B	C	D	H
DN15	焊接	215	18	14	76	108

DJC-40P
低温组合充灌阀/低温组合充灌阀(带安全阀)

主要参数

- 公称通径：DN40
- 公称压力(MPa)：4.0
- 温度 (℃)：-196～+80
- 适用介质：LAr,LN2,LO2,LCO2
- 进口喉径(mm)：40
- 出口喉径(mm)：40
- 连接方式：焊接

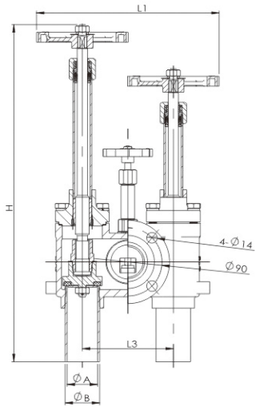

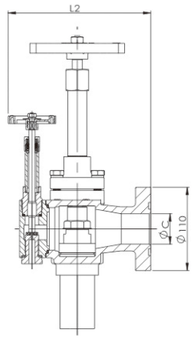

主要零部件材质

- 阀体：CF8
- 阀杆：0Cr18Ni9
- 球体：0Cr18Ni9
- 密封阀座：PCTFE

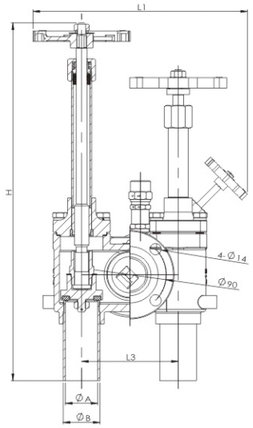

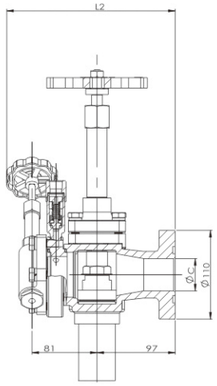

产品参数

主要外形尺寸							
H关	H开	L1	L2	L3	A	B	C
444	462	245	188	120	40	45.5	40

主要外形尺寸（带安全阀）							
H关	H开	L1	L2	L3	A	B	C
444	462	266	209	120	40	45.5	40

DXK-40P
旋卡座

主要参数

- 公称通径：DN40
- 公称压力(MPa)：4.0
- 温度 (℃)：-196～+80
- 适用介质：LAr,LN2,LNG,LO2
- 连接方式：法兰

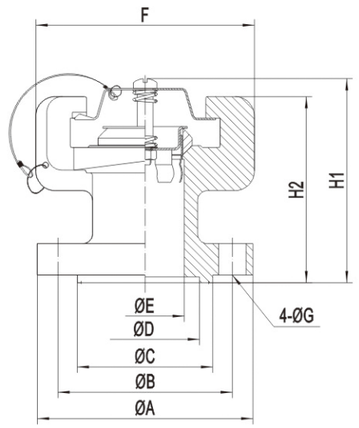

主要零部件材质

- 阀体：CF8
- 主密封件：H62

产品参数

主要外形尺寸								
A	B	C	D	E	F	G	H1	H2
110	89.5	69.5	55	40.5	111.5	14	104	94

DQS-40P
低温三通球阀

主要参数

- 公称通径：DN25
- 公称压力(MPa)：4.0
- 温度 (℃)：-196～+80
- 适用介质：LAr,LN2,LNG,LO2
- 进口喉径(mm)：25
- 出口喉径(mm)：20
- 连接方式：螺纹/焊接

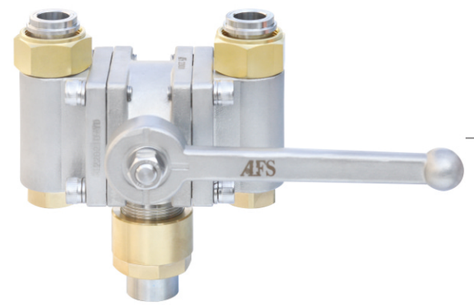

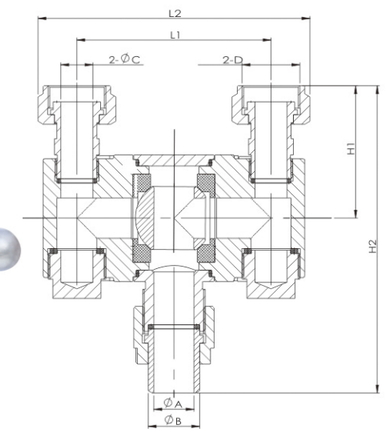

主要零部件材质

- 阀体：CF8
- 侧阀盖：CF8
- 球体：0Cr18Ni9
- 密封阀座：PTFE+石墨

产品参数

主要外形尺寸							
H1	H2	L1	L2	A	B	C	D
82.5	191.5	121	170	25	32	20	M36X2

DCK-40P 快速接头

主要参数

- 公称通径：DN40
- 公称压力(MPa)：4.0
- 温度 (℃)：-196～+80
- 适用介质：LAr,LN2,LNG,LO2
- 连接方式：焊接

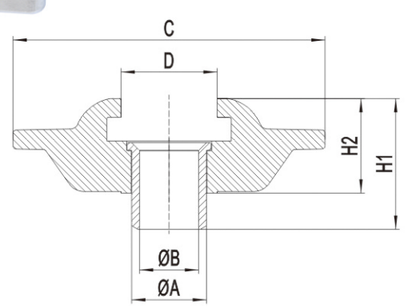

主要零部件材质

- 阀体：CF8
- 连接管：0Cr18Ni9

产品参数

主要外形尺寸					
A	B	C	D	H1	H2
47.5	37.5	198	54	83	60

DQS-40P 低温五通球阀

主要参数

- 公称通径：DN25
- 公称压力(MPa)：4.0
- 温度 (℃)：-196～+80
- 适用介质：LAr,LN2,LNG,LO2
- 进口喉径(mm)：25
- 出口喉径(mm)：20
- 连接方式：螺纹/焊接

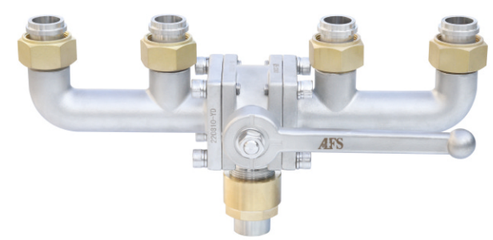

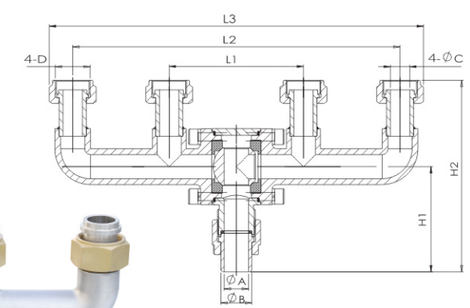

主要零部件材质

- 阀体：CF8
- 侧阀盖：CF8
- 球体：0Cr18Ni9
- 密封阀座：PTFE+石墨

产品参数

主要外形尺寸								
H1	H2	L1	L2	L3	A	B	C	D
109	198.5	139	339	387.5	25	32	20	M36X2

DZQ61F-40P
低温真空夹套紧急切断阀

埃弗斯阀门

主要参数

- 公称压力(MPa)：4.0
- 温度 (℃)：-196～+75
- 适用介质：LAr,LN2,LNG,LO2
- 操作压力(MPa)：0.4～0.7
- 自动切断温度(℃)：70±5
- 紧急切断时间(S)：＜4
- 连接方式：承插焊

主要零部件材质

- 阀体：CF8
- 阀瓣：0Cr18Ni9
- 阀盖：0Cr18Ni9
- 阀杆：0Cr18Ni9
- 主密封件：PCTFE

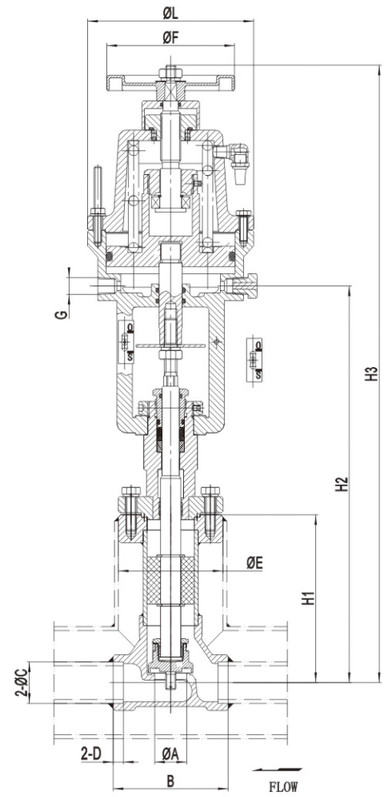

产品参数

公称通径	主要外形尺寸										
	A	B	C	D	E	F	G	L	H1	H2	H3
DN15	15	65	14.5	6	63	100	Rc1/4	130	128	302.5	477
DN25	25	90	32.5	8	82	100	Rc1/4	130	131.5	309.5	492
DN32	32	105	38.5	8	95	100	Rc1/4	130	141.5	336.5	519
DN40	40	120	45.5	8	101	125	Rc1/4	160	173	364.5	566
DN50	50	140	57.5	10	101	125	Rc1/4	160	176.5	370.5	571

DZJ61F-40P
低温真空夹套截止阀

埃弗斯阀门

主要参数

- 公称压力(MPa)：4.0
- 温度 (℃)：-196～+80
- 适用介质：LAr,LN2,LNG,LO2
- 驱动方式：手动
- 连接方式：承插焊

主要零部件材质

- 阀体：CF8
- 阀瓣：0Cr18Ni9
- 阀盖：0Cr18Ni9
- 阀杆：0Cr18Ni9
- 主密封件：PCTFE

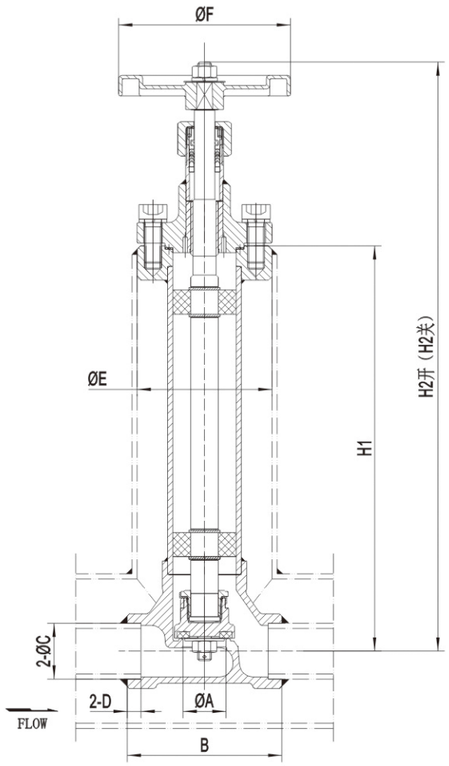

产品参数

公称通径	主要外形尺寸								
	A	B	C	D	E	F	H1	H2开	H2关
DN15	15	65	18.5	6	63	80	224	332	322
DN25	25	90	32.5	8	82	100	236	355	343
DN32	32	105	38.5	8	101	100	250	370	357
DN40	40	120	45.5	8	101	125	286.5	434	416
DN50	50	140	57.5	10	126	140	290	439	421

DZH61F-40P
低温真空夹套止回阀

主要参数

- 公称压力(MPa)：4.0
- 温度 (℃)：-196～+80
- 适用介质：LAr,LN2,LNG,LO2
- 连接方式：承插焊

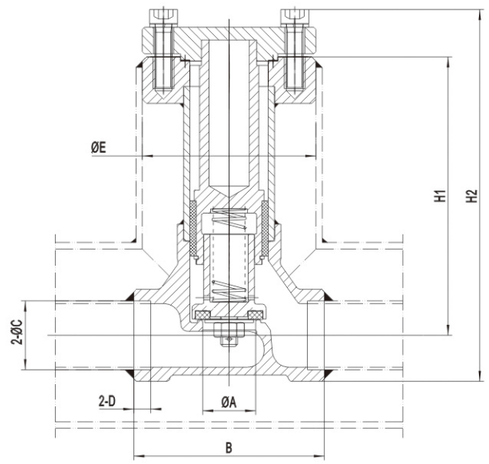

主要零部件材质

- 阀体：CF8
- 阀瓣：0Cr18Ni9
- 阀盖：0Cr18Ni9
- 阀杆：0Cr18Ni9
- 主密封件：PCTFE

产品参数

公称通径	主要外形尺寸						
	A	B	C	D	E	H1	H2
DN25	25	90	32.5	8	82	131	175
DN32	32	105	38.5	8	101	141.5	191
DN40	40	120	45.5	8	101	173	227
DN50	50	140	57.5	10	126	176.5	240

DJ61F-40P
低温长轴截止阀

主要参数

- 公称压力(MPa)：4.0
- 温度 (℃)：-196～+80
- 适用介质：LAr,LN2,LNG,LO2
- 驱动方式：手动
- 连接方式：对焊

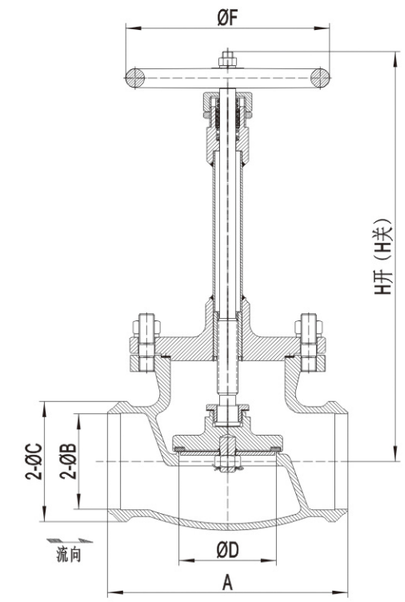

主要零部件材质

- 阀体：CF8
- 阀瓣：0Cr18Ni9
- 阀盖：0Cr18Ni9
- 阀杆：0Cr18Ni9
- 主密封件：PCTFE

产品参数

公称通径	主要外形尺寸						
	A	B	C	D	F	H开	H关
DN125	330	118.5	145	125	315	650	592
DN150	370	147	185	150	315	700	631

DJ61F-40P
低温短轴截止阀

主要参数

- 公称压力(MPa)：4.0
- 温度 (℃)：-196～+80
- 适用介质：LAr,LN2,LNG,LO2
- 驱动方式：手动
- 连接方式：对焊

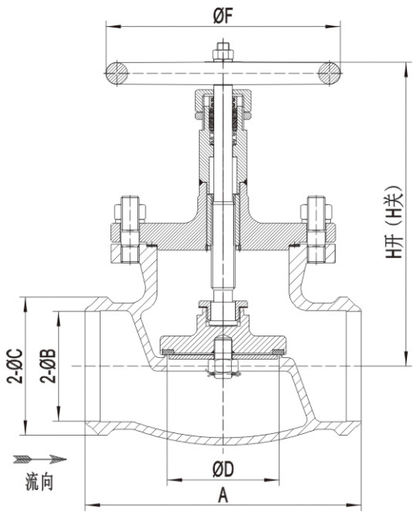

主要零部件材质

- 阀体：CF8
- 阀瓣：0Cr18Ni9
- 阀盖：0Cr18Ni9
- 阀杆：0Cr18Ni9
- 主密封件：PCTFE

产品参数

公称通径	主要外形尺寸						
	A	B	C	D	F	H开	H关
DN125	330	118.5	145	125	315	429	371
DN150	370	147	185	150	315	487	418

DJ61F-40P
低温长轴角式截止阀

主要参数

- 公称压力(MPa)：4.0
- 温度 (℃)：-196～+80
- 适用介质：LAr,LN2,LNG,LO2
- 驱动方式：手动
- 连接方式：承插焊

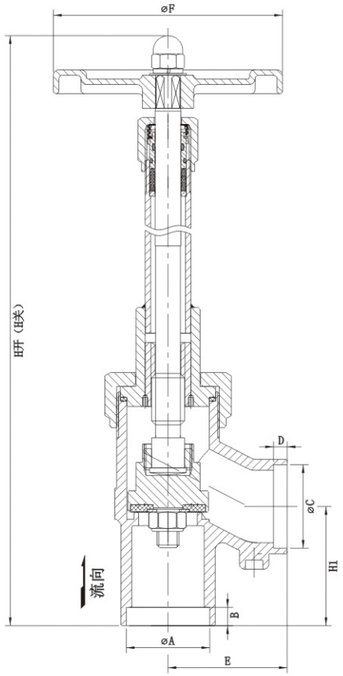

主要零部件材质

- 阀体：CF8
- 阀瓣：0Cr18Ni9
- 阀盖：0Cr18Ni9
- 阀杆：0Cr18Ni9
- 主密封件：PTFE+石墨

产品参数

公称通径	主要外形尺寸								
	A	B	C	D	E	F	H1	H开	H关
DN40	45.5	10	45.5	7	65	125	65	423.5	403

DLD41F-40P
低温拉断阀

主要参数

- 公称压力(MPa)：4.0
- 温度 (℃)：-196～+80
- 适用介质：LAr,LN2,LNG,LO2
- 致断方式：致断螺栓
- 连接方式：法兰连接

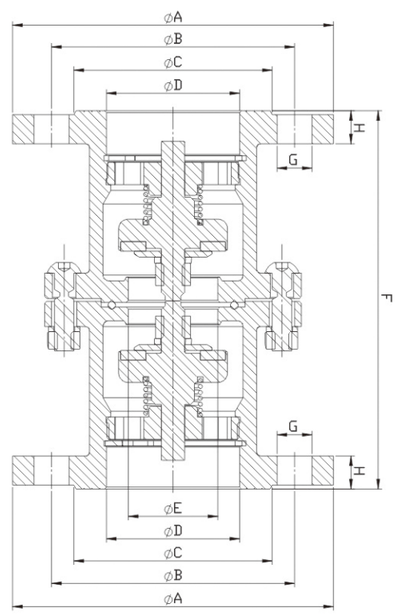

主要零部件材质

- 阀体：0Cr18Ni9
- 阀瓣：0Cr18Ni9
- 阀座：0Cr18Ni9
- 主密封件：PCTFE

产品参数

公称通径	主要外形尺寸								拉断力 (KN)
	A	B	C	D	E	F	H	G	
DN32	140	100	78	52.5	35	187.5	16	4-∅18	30～40
DN40	150	110	88	58.5	41	189.5	16	4-∅18	30～40
DN50	165	125	102	68.5	46	194.5	18	4-∅18	40～50